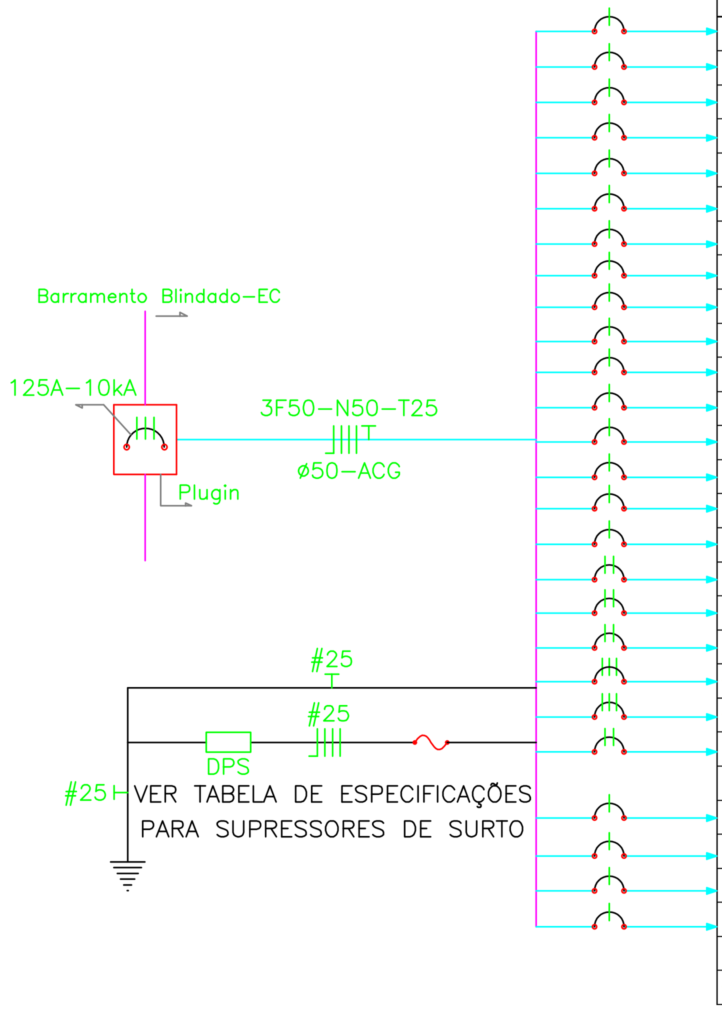

Quadro de Distribuição de Circuitos - QDC-3-A

Barram. Cu Eletrolítico: 150A — Espaços total: 42 — Iluminação e Tomadas. — Equilíbrio

Circ.	Quant. Fases	Condutores F	N	T	Disj. (A)	Ilum. 0,2	3	2,2	14	15	4,5	28	50	60	70	72	3x14	3x9	2x18	2x28	4x28	4x14	4x18	100	150	Tomadas 100	150	200	400	500	1000	1500	A	B	C	Total	FD	Total	Atende	Inom.
Carga - W ==>						0,2	3	2,2	14	15	4,5	28	50	60	70	72	42	27	36	54	112	56	72	100	150	100	150	200	400	500	1000	1500								
Carga - VA ==>						0,4	3	3	14	15	5	30	50	60	70	75	45	30	40	60	120	60	75	120	180	120	160	240	500	600	1200	1500	(VA)	(VA)	(VA)	(VA)	(VA)	(W)		(A)
A1	1	2,5	2,5	2,5	16									2			6	1	3	12													1.260			1.260	1,00	1.155	Iluminação	9,92
A2	1	2,5	2,5	2,5	16												2			18														1.170		1.170	1,00	1.056	Iluminação	9,21
A3	1	2,5	2,5	2,5	16														25																1.000	1.000	1,00	900	Iluminação	7,87
A4	1	2,5	2,5	2,5	16							22	20																				1.660			1.660	1,00	1.616	Iluminação	13,07
A5	1	2,5	2,5	2,5	16								12				3		2															815		815	1,00	798	Iluminação	6,42
A6	1	2,5	2,5	2,5	16												27																		1.215	1.215	1,00	1.134	Iluminação	9,57
A7	1	2,5	2,5	2,5	16														27														1.080			1.080	1,00	972	Iluminação	8,50
A8	1	2,5	2,5	2,5	16												7	2	8	4														935		935	1,00	852	Iluminação	7,36
A9	1	2,5	2,5	2,5	16												5	2	14																845	845	1,00	768	Iluminação	6,65
A10	1	2,5	2,5	2,5	16								2				5		7	12													1.325			1.325	1,00	1.210	Iluminação	10,43
A11	1	2,5	2,5	2,5	16																					9								1.080		1.080	0,80	900	Tomadas	8,50
A12	1	2,5	2,5	2,5	16																					8									960	960	0,80	800	Tomadas	7,56
A13	1	2,5	2,5	2,5	16																					10									1.200	1.200	0,80	1.000	Tomadas	9,45
A14	1	2,5	2,5	2,5	16																					9								1.080		1.080	0,80	900	Tomadas	8,50
A15	1	2,5	2,5	2,5	16																					10							1.200			1.200	0,80	1.000	Tomadas	9,45
A16	1	2,5	2,5	2,5	16																					11							1.320			1.320	0,80	1.100	Tomadas	10,39
A17	2	2,5	_	2,5	16																						13							1.040	1.040	2.080	1,00	1.950	Ar condicionado	9,45
A18	2	2,5	_	2,5	16																						11							880	880	1.760	1,00	1.650	Ar condicionado	8,00
A19	2	2,5	_	2,5	16																						13							1.040	1.040	2.080	1,00	1.950	Ar condicionado	9,45
QDC-3-B	3	10	10	10	40							25					1		9							8		1		6	2		2955	2400	3000	8355		7066	Terceiro Pav.to	18,15
QDC-3-C	3	10	10	10	40							10							1							4				3	1		1200	1080	1540	3820		3.216	Terceiro Pav.to	8,20
-	2	2,5	2,5	2,5	20																									2			600	600		1.200	0,70	1.000	Fotocopiadora	5,45
CIRCUITOS Á INSTALAR LISTADOS ABAIXO																																								
A20	1	2,5	2,5	2,5	16																					10									1.200	1.200	0,80	1.000	Tomadas	9,45
A21	1	2,5	2,5	2,5	16																					10								1.200		1.200	0,80	1.000	Tomadas	9,45
A22	1	2,5	2,5	2,5	16																					10							1.200			1.200	0,80	1.000	Tomadas	9,45
A23	1	2,5	2,5	2,5	16																					10								1.200		1.200	0,80	1.000	Tomadas	9,45
Geral																																								
QDC-3-A	3	50	50	25	125							57	34	2			56	5	96	46						109	37	1		11	3		13.800	14.520	13.920	42.240	37.416	36.993	Terceiro Pav.to	98,20

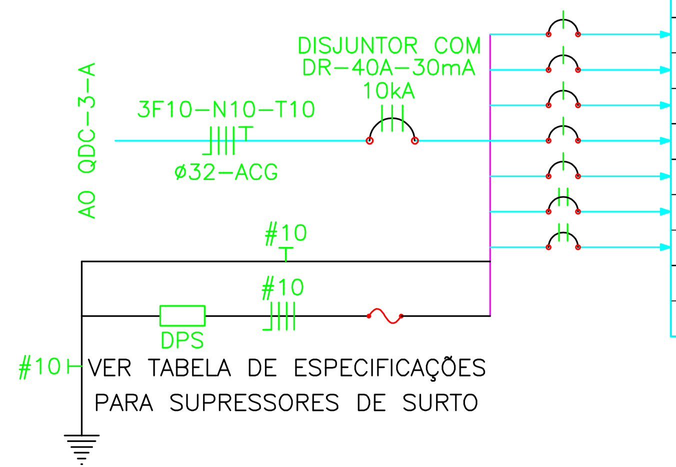

Quadro de Distribuição de Circuitos - QDC-3-B

Barram. Cu Eletrolítico: 150A — Espaços total: 18 — Iluminação e Tomadas — Equilíbrio

Circ.	Quant. Fases	Condutores F	N	T	Disj. (A)	Iluminação 0,2	28	3x14	2x18	Tomadas 100	200	500	1000	A	B	C	Total	Total	Atende	Inom.
Carga - W ==>						0,2	28	42	36	100	200	500	1000							
Carga - VA ==>						0,4	30	45	40	120	240	600	1200	(VA)	(VA)	(VA)	(VA)	(W)		(A)
B1	1	2,5	2,5	2,5	16		25	1	9					1.155			1.155	1.066	Iluminação	9,09
B2	1	2,5	2,5	2,5	16					8						960	960	800	Tomadas	7,56
B3	1	2,5	2,5	2,5	16						1	2				1.440	1.440	1.200	Tomadas	11,34
B4	1	2,5	2,5	2,5	16							2			1.200		1.200	1.000	Tomadas	9,45
B5	1	2,5	2,5	2,5	16							2		1.200			1.200	1.000	Tomadas	9,45
B6	2	2,5	_	2,5	16								1	600	600		1.200	1.000	Cafeteira	5,45
B7	2	2,5	_	2,5	16								1		600	600	1.200	1.000	Cafeteira	5,45
Geral																				
QDC-3-B	3	10	10	10	40		25	1	9	8	1	6	2	2.955	2.400	3.000	8.355	7.066	Terceiro Pav.to	21,93

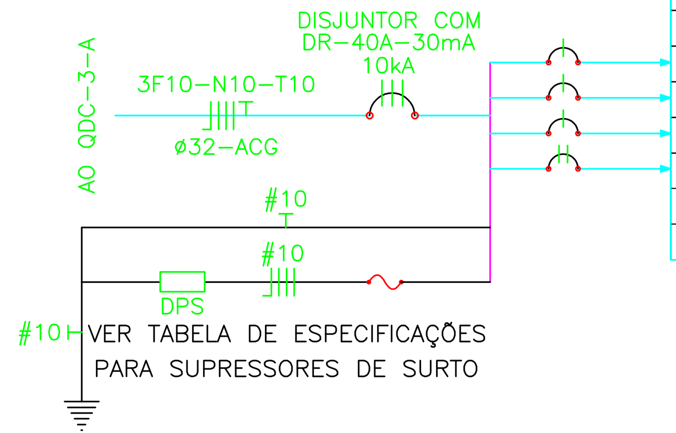

Quadro de Distribuição de Circuitos - QDC-3-C

Barram. Cu Eletrolítico: 150A — Espaços total: 12 — Iluminação e Tomadas. — Equilíbrio

Circ.	Quant. Fases	Condutores F	N	T	Disj. (A)	Iluminação. 0,2	28	2x18	Tomadas 100	500	1000	A	B	C	Total	Total	Atende	Inom.
Carga - W ==>						0,2	28	36	100	500	1000							
Carga - VA ==>						0,4	30	40	120	600	1200	(VA)	(VA)	(VA)	(VA)	(W)		(A)
C1	1	2,5	2,5	2,5	16		10	1						340	340	316	Iluminação	2,68
C2	1	2,5	2,5	2,5	16				4				480		480	400	Tomadas	3,78
C3	1	2,5	2,5	2,5	16					2		1.200			1.200	1.000	Tomadas	9,45
C4	2	2,5	_	2,5	16						1		600	600	1.200	1.000	Cafeteira	5,45
Geral																		
QDC-3-C	3	10	10	10	40		10	1	4	2	1	1.200	1.080	940	3.220	2.716	Terceiro Pav.to	8,45

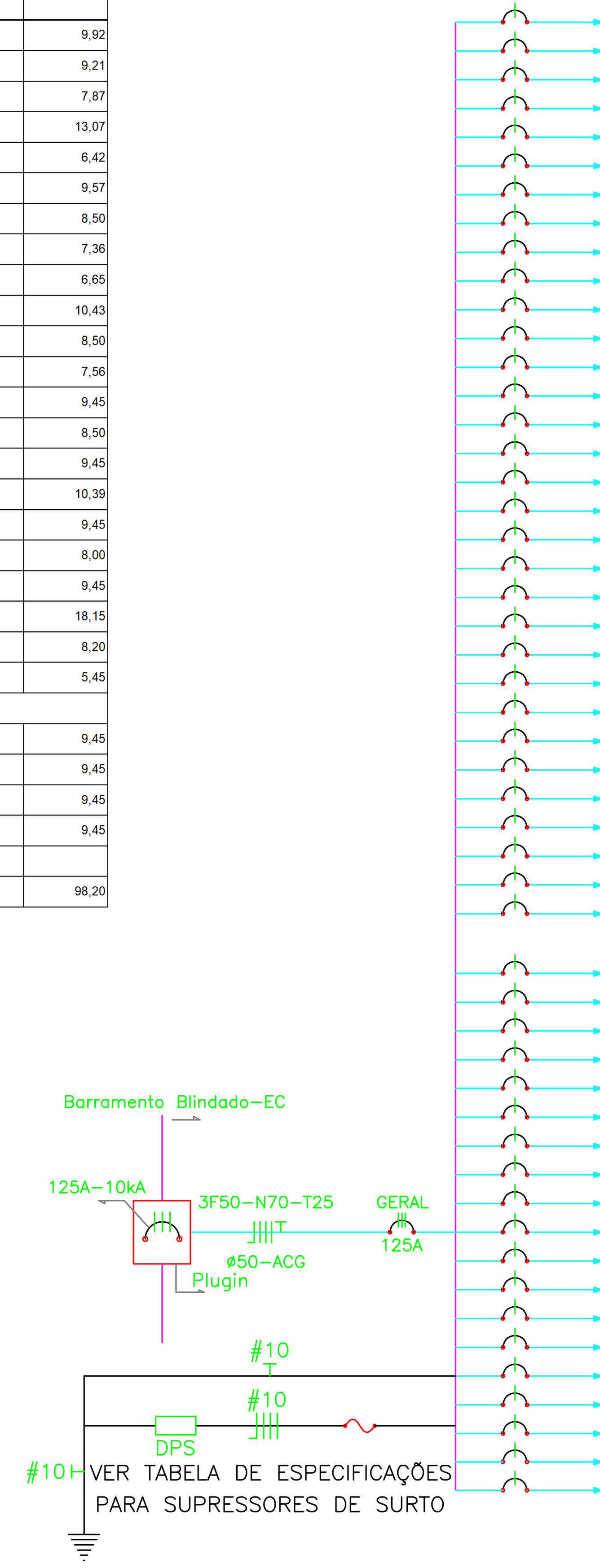

Quadro de Distribuição de Circuitos - QEQ - 3 - A

Barram. Cu Eletrolítico: 150A — Espaços total: 60 — Tomadas — Equilíbrio

Circ.	Quant. Fases	Condutores F	N	T	Disj. (A)	Tomadas 100	150	200	200	500	1000	1500	A	B	C	Total	FD	Total	Atende	Inom.
Carga - W ==>						100	150	200	200	500	1000	1500								
Carga - VA ==>						120	160	240	240	600	1200	1500	(VA)	(VA)	(VA)	(VA)	(VA)	(W)		(A)
A1	1	2,5	2,5	2,5	16						1		1.200			1.200	0,80	1.000	Armário de telecomunicações	9,45
A2	1	2,5	2,5	2,5	16						1			1.200		1.200	0,80	1.000	Fotocopiadora	9,45
A3	1	2,5	2,5	2,5	16			5							1.200	1.200	0,80	1.000	Estações de trabalho	9,45
A4	1	2,5	2,5	2,5	16			5					1.200			1.200	0,80	1.000	Estações de trabalho	9,45
A5	1	2,5	2,5	2,5	16			5						1.200		1.200	0,80	1.000	Estações de trabalho	9,45
A6	1	2,5	2,5	2,5	16			5							1.200	1.200	0,80	1.000	Estações de trabalho	9,45
A7	1	2,5	2,5	2,5	16			5					1.200			1.200	0,80	1.000	Estações de trabalho	9,45
A8	1	2,5	2,5	2,5	16			5						1.200		1.200	0,80	1.000	Estações de trabalho	9,45
A9	1	2,5	2,5	2,5	16			5							1.200	1.200	0,80	1.000	Estações de trabalho	9,45
A10	1	2,5	2,5	2,5	16			5					1.200			1.200	0,80	1.000	Estações de trabalho	9,45
A11	1	2,5	2,5	2,5	16			5						1.200		1.200	0,80	1.000	Estações de trabalho	9,45
A12	1	2,5	2,5	2,5	16			5							1.200	1.200	0,80	1.000	Estações de trabalho	0,01
A13	1	2,5	2,5	2,5	16			5					1.200			1.200	0,80	1.000	Estações de trabalho	9,45
A14	1	2,5	2,5	2,5	16			5						1.200		1.200	0,80	1.000	Estações de trabalho	9,45
A15	1	2,5	2,5	2,5	16			5							1.200	1.200	0,80	1.000	Estações de trabalho	9,45
A16	1	2,5	2,5	2,5	16			5					1.200			1.200	0,80	1.000	Estações de trabalho	9,45
A17	1	2,5	2,5	2,5	16			5						1.200		1.200	0,80	1.000	Estações de trabalho	9,45
A18	1	2,5	2,5	2,5	16			5							1.200	1.200	0,80	1.000	Estações de trabalho	9,45
A19	1	2,5	2,5	2,5	16			5					1.200			1.200	0,80	1.000	Estações de trabalho	9,45
A20	1	2,5	2,5	2,5	16			5						1.200		1.200	0,80	1.000	Estações de trabalho	9,45
A21	1	2,5	2,5	2,5	16			5							1.200	1.200	0,80	1.000	Estações de trabalho	9,45
A22	1	2,5	2,5	2,5	16			5					1.200			1.200	0,80	1.000	Estações de trabalho	9,45
A23	1	2,5	2,5	2,5	16			5						1.200		1.200	0,80	1.000	Estações de trabalho	9,45
A24	1	2,5	2,5	2,5	16			5							1.200	1.200	0,80	1.000	Estações de trabalho	9,45
A25	1	2,5	2,5	2,5	16						1		1.200			1.200	0,80	1.000	Fotocopiadora	9,45
A26	1	2,5	2,5	2,5	16						1			1.200		1.200	0,80	1.000	Fotocopiadora	9,45
A27	1	2,5	2,5	2,5	16			5							1.200	1.200	0,80	1.000	Estações de trabalho	9,45
A28	1	2,5	2,5	2,5	16			5					1.200			1.200	0,80	1.000	Estações de trabalho	9,45
A29	1	2,5	2,5	2,5	16	1								120		120	0,80	100	Quadro de automação	0,94
-	1	2,5	2,5	2,5	16			5							1.200	1.200	0,80	1.000	Estações de trabalho	9,45
-	1	2,5	2,5	2,5	16			5						1.200		1.200	0,80	1.000	Estações de trabalho	9,45
-	1	2,5	2,5	2,5	16			5					1.200			1.200	0,80	1.000	Estações de trabalho	9,45
CIRCUITOS Á INSTALAR LISTADOS ABAIXO																				
33	1	2,5	2,5	2,5	16			5						1.200		1.200	0,80	1.000	Estações de trabalho	9,45
34	1	2,5	2,5	2,5	16			5							1.200	1.200	0,80	1.000	Estações de trabalho	9,45
35	1	2,5	2,5	2,5	16			5					1.200			1.200	0,80	1.000	Estações de trabalho	9,45
36	1	2,5	2,5	2,5	16			5						1.200		1.200	0,80	1.000	Estações de trabalho	9,45
37	1	2,5	2,5	2,5	16			5					1.200			1.200	0,80	1.000	Estações de trabalho	9,45
38	1	2,5	2,5	2,5	16			5						1.200		1.200	0,80	1.000	Estações de trabalho	9,45
39	1	2,5	2,5	2,5	16			5							1.200	1.200	0,80	1.000	Estações de trabalho	9,45
40	1	2,5	2,5	2,5	16			5					1.200			1.200	0,80	1.000	Estações de trabalho	9,45
41	1	2,5	2,5	2,5	16			5						1.200		1.200	0,80	1.000	Estações de trabalho	9,45
42	1	2,5	2,5	2,5	16			5							1.200	1.200	0,80	1.000	Estações de trabalho	9,45
43	1	2,5	2,5	2,5	16			5					1.200			1.200	0,80	1.000	Estações de trabalho	9,45
44	1	2,5	2,5	2,5	16			5						1.200		1.200	0,80	1.000	Estações de trabalho	9,45
44	1	2,5	2,5	2,5	16			5							1.200	1.200	0,80	1.000	Estações de trabalho	9,45
45	1	2,5	2,5	2,5	16			5					1.200			1.200	0,80	1.000	Estações de trabalho	9,45
46	1	2,5	2,5	2,5	16			5						1.200		1.200	0,80	1.000	Estações de trabalho	9,45
47	1	2,5	2,5	2,5	16			5							1.200	1.200	0,80	1.000	Estações de trabalho	9,45
R1	1	2,5	2,5	2,5	16												0,80		Estações de trabalho / Reserva	
R2	1	2,5	2,5	2,5	16												0,80		Estações de trabalho / Reserva	
R3	1	2,5	2,5	2,5	16												0,80		Estações de trabalho / Reserva	
Geral																				
QEQ-3-A	3	50	70	25	125	1		215			4		19.200	19.320	18.000	56.520	45.216	47.100	Terceiro Pavimento	118,68

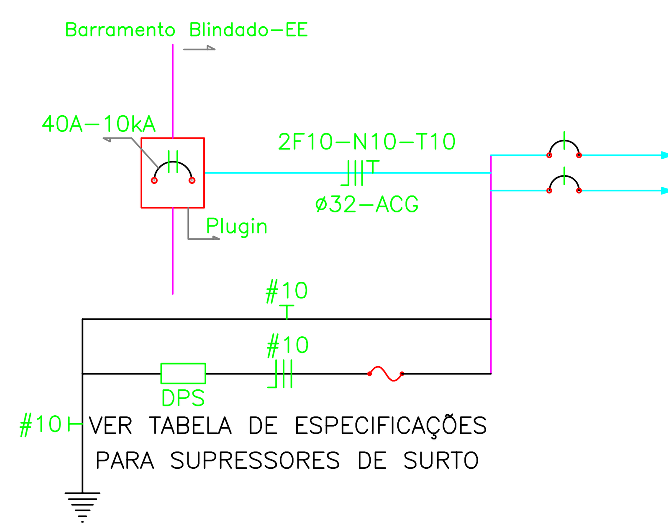

Quadro de Distribuição de Circuitos - QEE - 3 - E

Barram. Cu Eletrolítico: 150A — Espaços total: 12 — Iluminação e Tomadas. — Equilíbrio

Circ.	Quant. Fases	Condutores F	N	T	Disj. (A)	Iluminação. 0,2	28	50	3x14	2x18	2x28	A	B	Total	Total	Atende	Inom.
Carga - W ==>						0,2	28	50	42	36	56						
Carga - VA ==>						0,4	30	50	45	40	60	(VA)	(VA)	(VA)	(W)		(A)
E1	1	2,5	2,5	2,5	16		13	2	2	24		1.540		1.540	1.412	Iluminação de Emergência	12,13
E2	1	2,5	2,5	2,5	16		6		2	12	13		1.530	1.530	1.412	Iluminação de Emergência	12,05
Geral																	
QEE-3-E	2	10	10	10	40		19	2	4	36	13	1.540	1.530	3.070	2.824	Terceiro Pavimento	13,95

REVISÃO	DATA	DISCRIMINAÇÃO	VISTO
0	22/11/2022	EMISSÃO INICIAL	GCM

ESTE DOCUMENTO É DE PROPRIEDADE DA PROCURADORIA GERAL DO ESTADO DO RIO DE JANEIRO E NÃO PODE SER REPRODUZIDO OU USADO PARA QUALQUER FINALIDADE DIFERENTE DAQUELA PARA A QUAL ESTÁ SENDO FORNECIDO.

PROCURADORIA GERAL DO ESTADO DO RIO DE JANEIRO

polisengenharia
E-mail: engenharia@polisengenharia.com.br
Tel/Fax (12) 3911-6598

OBRA / ENDEREÇO:
NOVA SEDE DA PROCURADORIA
RUA DO CARMO, Nº 27 - CENTRO - RJ

ESCALA: INDICADA
DATA: 22/11/2022

FASE / TÍTULO:
PROJETO BÁSICO
ELÉTRICA - ENERGIA COMUM
DIAGRAMA UNIFILAR - 3°ANDAR

ARQUIVO: PGE001-ELE-DU-PB-DES-0006-3 ANDAR.DWG
NÚMERO: **DE-ELE-DU-PB-006**
FOLHA: 006-018